3/2 пневмораспределитель с электропневматическим управлением

VP300/500/700

G1/8 ~ G1/2

- Высокая пропускная способность
- Ресурс более 50 млн. циклов
- Низкая потребляемая мощность:1.5 Вт (0.75 Вт у исполнения с энергосберегающей схемой)
- Возможно применение для вакуума до -101.2 кПа (в исполнении с внешним пилотным управлением)
- Легкое переключение с Н.О. на Н.З. и обратно

Технические характеристики

Среда			Очищенный сжатый воздух с содержанием масла или без него.		
Тип управления			Внутреннее пилотное управление	Внешнее пилотное управление	
Рабочий диапазон (МПа)	Исполнение на пониженное давление		0.2 ~ 0.7	Давление на входе -0.1 ~ 0.7	Давление пилотного воздуха такое же, как давление на входе, но не менее 0.2
	Стандарт		0.2 ~ 1.0	Давление на входе -0.1 ~ 1.0	
Диапазон рабочих температур (°C)			-10 ~ 50		
Время срабатывания (мс)			< 47		
Макс. частота срабатывания (Гц)			5		
Вспомогательное ручное управление			Блокируется		
Монтажное положение			Произвольное		
Электрический подвод			DIN-разъем		
Напряжение* (В)	DC		24		
	AC		220		
Допуск по напряжению			±10%		
Потребл. мощность	DC (Вт)	Стандарт	1.5 (1.75 с индикацией рабочего состояния)		
		Энергосберегающая схема (опция)	0.75 с индикацией рабочего состояния		
	AC (В·А)		1.5 (1.7 с индикацией рабочего состояния)		
Степень защиты			IP65		
Класс изоляции			B		
Искрогашение			По запросу (см. ответные части разъема)		
Индикатор рабочего состояния			По запросу (см. ответные части разъема)		

* Другие напряжения по запросу

Номер для заказа

Номер для заказа				Тип	Условное обозначение	Присоед. резьба G	Номинальный расход воздуха (норм. л/мин)	Вес (г)
Давление до 0.7 МПа		Стандарт						
24 V DC	220 V AC	24 V DC	220 V AC					
VP342-5YOD1-01FA	**VP342-4YOD1-01FA**	**VP342K-5YOD1-01FA**	**VP342K-4YOD1-01FA**	3/2 Н.З./Н.О. с внутренним пилотным управлением		G1/8	800	185
VP342-5YOD1-02FA	**VP342-4YOD1-02FA**	**VP342K-5YOD1-02FA**	**VP342K-4YOD1-02FA**			G1/4	1000	181
VP542-5YOD1-03FA	**VP542-4YOD1-03FA**	**VP542K-5YOD1-03FA**	**VP542K-4YOD1-03FA**			G3/8	2200	277
VP742-5YOD1-04FA	**VP742-4YOD1-04FA**	**VP742K-5YOD1-04FA**	**VP742K-4YOD1-04FA**			G1/2	3600	503
VP342R-5YOD1-01FA	**VP342R-4YOD1-01FA**	**VP342RK-5YOD1-01FA**	**VP342RK-4YOD1-01FA**	3/2 Н.З./Н.О. с внешним пилотным управлением	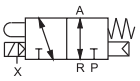	G1/8	800	185
VP342R-5YOD1-02FA	**VP342R-4YOD1-02FA**	**VP342RK-5YOD1-02FA**	**VP342RK-4YOD1-02FA**			G1/4	1000	181
VP542R-5YOD1-03FA	**VP542R-4YOD1-03FA**	**VP542RK-5YOD1-03FA**	**VP542RK-4YOD1-03FA**			G3/8	2200	277
VP742R-5YOD1-04FA	**VP742R-4YOD1-04FA**	**VP742RK-5YOD1-04FA**	**VP742RK-4YOD1-04FA**			G1/2	3600	503

Монтаж на многоместной плите – по запросу

Конструкция

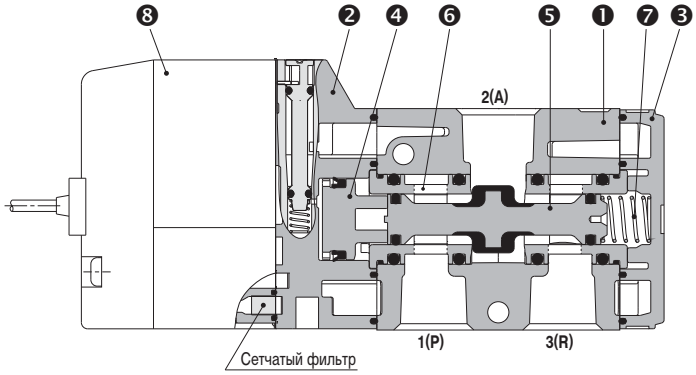

Спецификация

Поз.	Наименование	Материал
1	Корпус	Алюминий
2	Адаптер	Полимер
3	Концевая пластина	Полимер
4	Поршень	Полимер
5	Золотник	Алюминий, HNBR
6	Стопор	Полимер
7	Пружина	Сталь нержавеющая

Запасные части

Наименование	Номер для заказа	
	Давление до 0.7 МПа	Давление до 1.0 МПа
Запасной элемент включения с катушкой электромагнита, 24 V DC	**V212-5**	**V212K-5**
Запасной элемент включения с катушкой 220 V AC	**V212-4**	**V212K-4**

Номер для заказа ответных частей разъема (заказываются отдельно)

Номер для заказа		Наименование
24 V DC	220 V AC	
X31		Без индикатора рабочего состояния и искрогашения
V200-63-5-05	**V200-63-7-02**	С индикатором рабочего состояния и искрогашением

Схема подключения на стр. 201

Крепежный угольник

Наименование	Типоразмер	Номер для заказа
Крепежный угольник (2 винта в комплекте)	VP342	**VP300-227-1A**
	VP542	**VP500-227-1A**
	VP742	**VP700-227-1A**

Переключение функции

Поворотом концевой пластины достигается простое переключение из функции «нормально закрытый» на функцию «нормально открытый».

Ввод	P	A	R
Функция Н.З.	Подвод сжатого воздуха	Подключение потребителя	Деаэрация
Функция Н.О.	Деаэрация	Подключение потребителя	Подвод сжатого воздуха

Функция «Нормально закрытый»

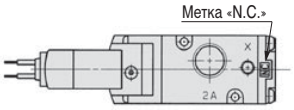

Функция «Нормально открытый»

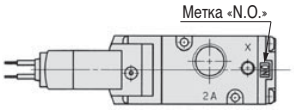

Компания SMC оставляет за собой право на внесение технических и размерных изменений

3/2 пневмораспределитель с электропневматическим управлением
VP300/500/700

Размеры

VP300
С залитым кабелем

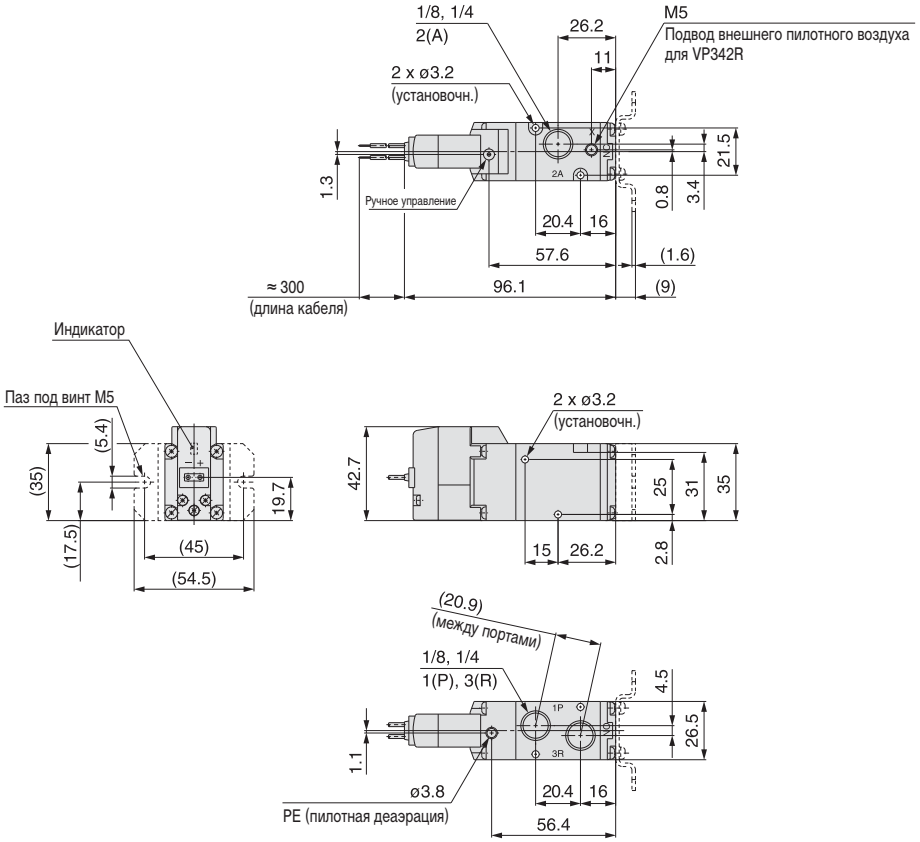

С DIN-разъемом

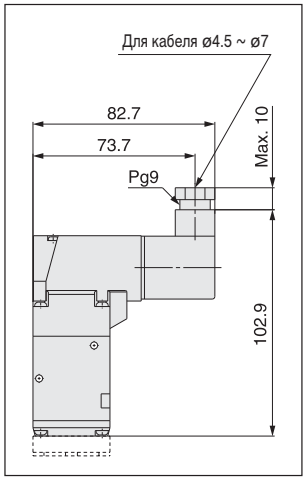

Размеры

VP500
С залитым кабелем

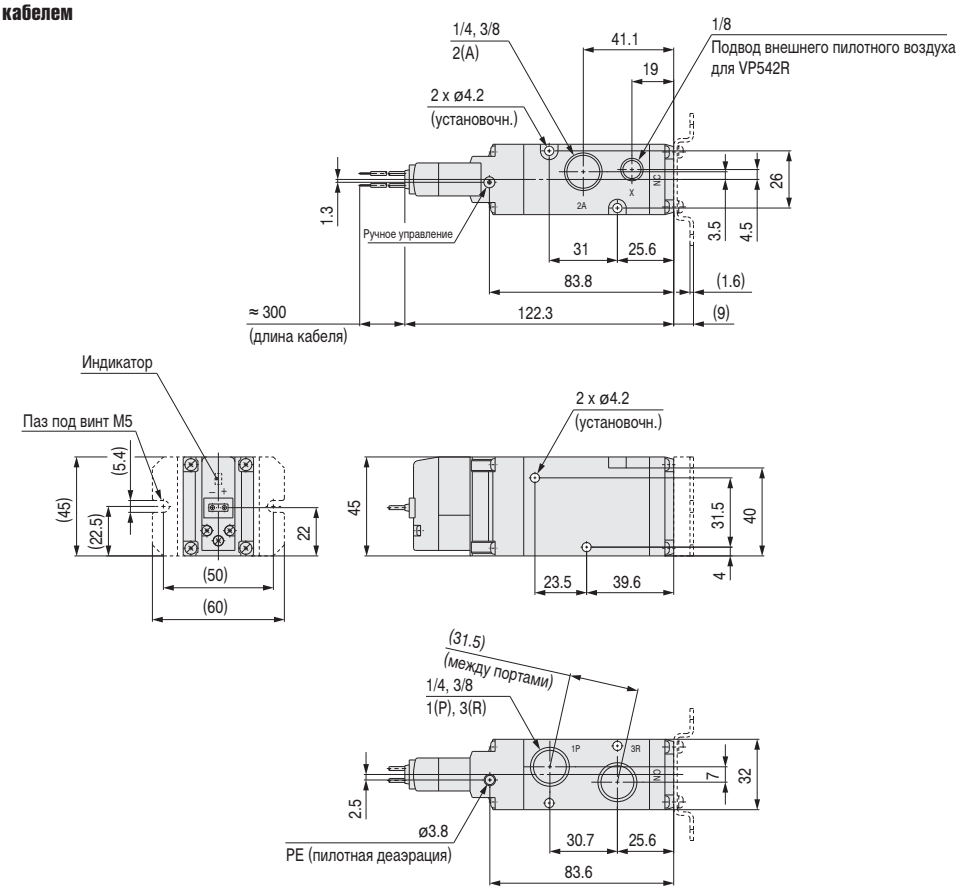

С DIN-разъемом

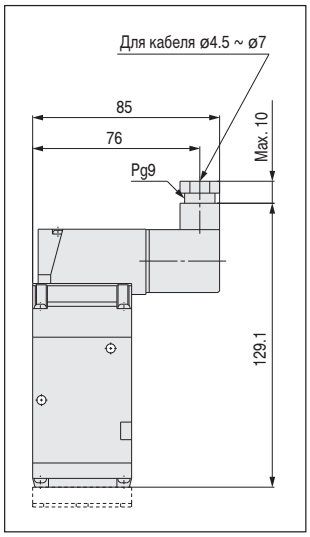

Компания SMC оставляет за собой право на внесение технических и размерных изменений

3/2 пневмораспределитель с электропневматическим управлением
VP300/500/700

Размеры

VP700
С залитым кабелем

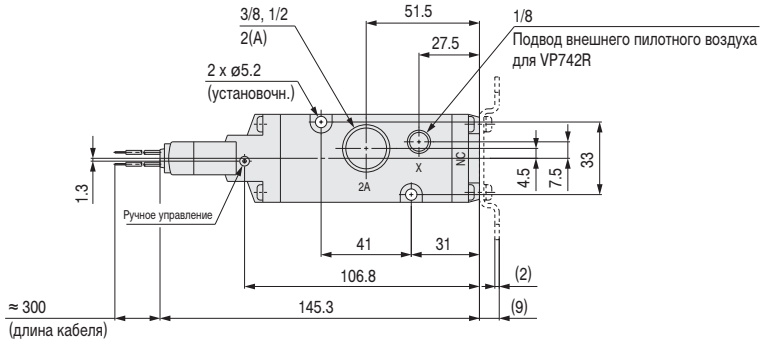

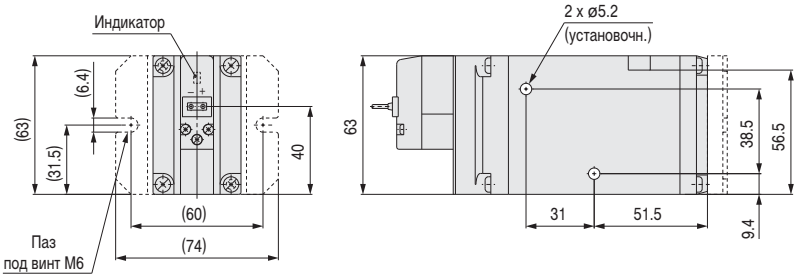

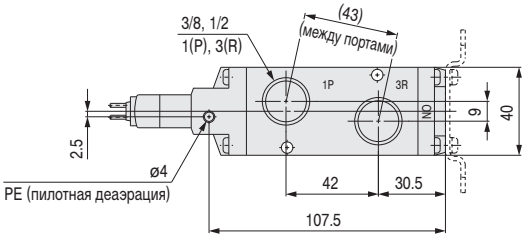
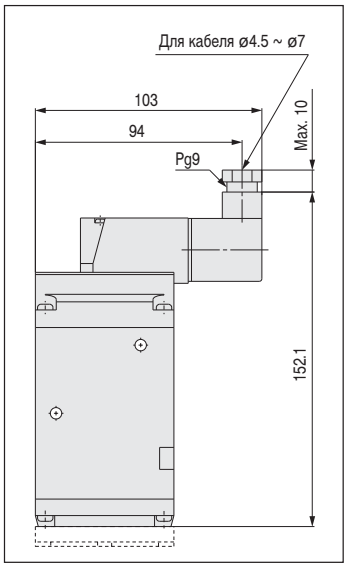
С DIN-разъемом