TTM150C-206A-G1/2-LI6-H1140-L050-50/150C
Детектирование температуры – С выходом по току

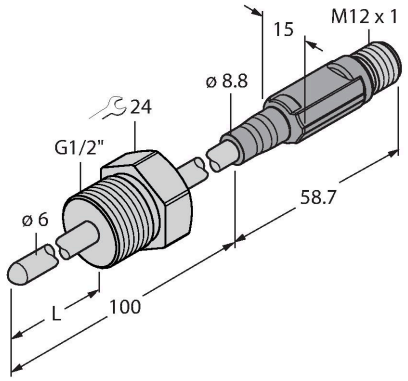

Свойства

- Миниатюрная конструкция
- Аналоговый выход 4…20 мА
- Заводские настройки -50…150 °C (другие настройки по требованию)
- Ввод с наружной резьбой G1/2" для технологического соединения
- Гибкий зонд (мин. радиус изгиба: 3× наружных диаметра; без наконечника зонда 30 мм)

Схема подключения

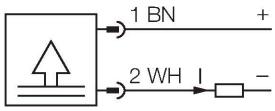

Технические характеристики

Тип	TTM150C-206A-G1/2-LI6-H1140-L050-50/150C
Идент. №	9910735
Температурный диапазон	
Диапазон измерения	-50…150 °C
Диапазон рабочей температуры	-58…302 °F
Примечание	Макс. температура электронных компонентов: 80 °C/176 °F
Измерительный элемент	Pt-1000 температурный датчик, DIN EN 60 60751, класс A
Время отклика	t 0,5 = 6 с / t 0,9 = 15 с в воде при 0,2 м/с
Глубина погружения (L)	50 мм
Питание	
Рабочее напряжение	5…32 В =
Потребление тока	≤ 20 мА
Короткое замыкание/защита от неправильной полярности	да / да
степень защиты и класс	IP67 / III
Выходы	
Выход 1	аналоговый выход
Выходная функция	Аналоговый выход
Аналоговый выход	
Токовый выход	4…20 мА
Загрузка	≤ [(V пит. - 10 В)/21 мА] кОм
Точность (Лин. + Гис. + Повт.)	± 0.2 K

Принцип действия

Миниатюрные преобразователи TTM доступны с интегрированным зондом или подключением M12 к зонду.
Из-за встроенной электроники должен соблюдаться ограниченный диапазон температур в области подключения.
Тип LI6 обеспечивает аналоговый выходной сигнал (2-пров., 4…20 мА). Тип LIUPN дополнительно оснащён дискретным выходом и протоколом IO-Link

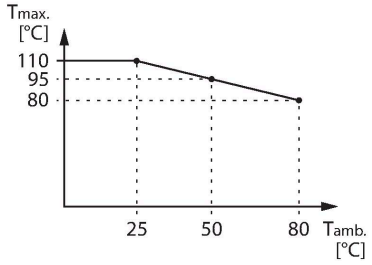

Технические характеристики

Характер изменения температуры	
Температурный коэффициент нулевая точка T	± 0,1 % полн. шкалы/10 K
Шаг температурного коэффициента T_{ks}	± 0,1 % полн. шкалы / 10 K
Окружающие условия	
Температура окружающей среды	-40…+80 °C
Температура хранения	-40…+80 °C
Корпус	
Материал корпуса	Нержавеющая сталь / пластик,1.4404 (AISI 316L)
Материал датчика	нерж. сталь, 1.4404 (AISI 316L)
Подключение к процессу	G 1/2", внешняя резьба
Устойчивость к давлению	100 бар
Электрическое подключение	Разъем, M12 × 1
Эталонные условия по IEC 61298-1	
температура	15…+25 °C
атмосферных давления	860…1060 hPa абс.
Влажность	45…75 % отн.
Дополнительного питания	24 В =
Средняя наработка до отказа	162 лет в соответствии с SN 29500-(Изд. 99) 40 °C

TTM150C-206A-G1/2-LI6-H1140-L050-50/150Q 20-11-2020 03-13 | Технические изменения сохранены