Аксессуары
Монтажный кронштейн
для профильных цилиндров с внешним пазом типа "ласточкин хвост"
KLF1

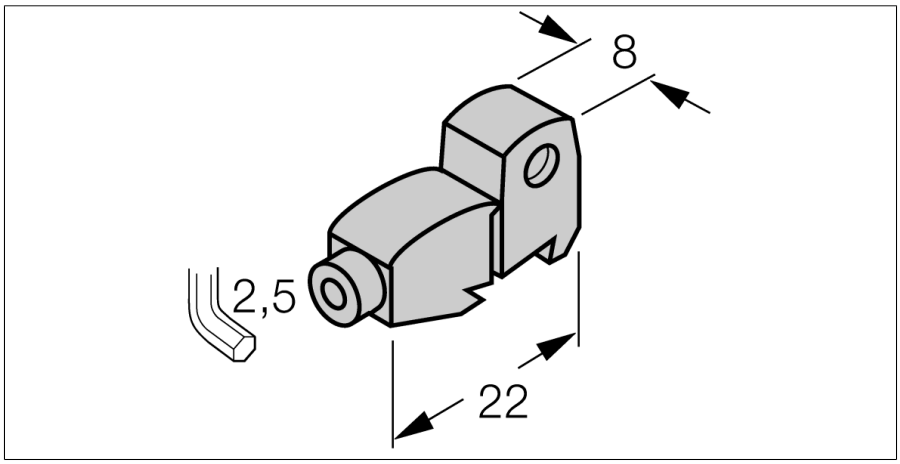

- **Монтаж на профильные цилиндры с внешней направляющей типа "ласточкин хвост"**
- **Для различных диаметров цилиндров**
- **Металл: Анодированный алюминий**

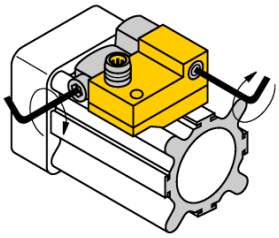

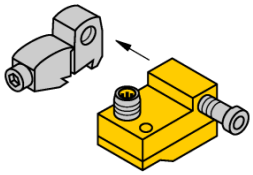

Тип	KLF1
Идент. №	6970401

Конструкция	Принадлежности, NST
Размеры	22 x 8 мм
Материал корпуса	Металл,AL,Анодированный
фиксация зажима ссответствует устройству датчика	alle мм
Максим. ширина зажима	10 мм
Максим. ширина зажима	16 мм

Edition • 2020-11-20T02:26:48+01:00

Hans Turck GmbH & Co.KG • D-45472 Mülheim an der Ruhr • Witzlebenstraße 7 • Tel. 0208 4952-0 • Fax 0208 4952-264 • more@turck.com • www.turck.com