Фотоэлектрический датчик
оппозитный датчик (излучатель)
миниатюрный датчик
Q106EQ

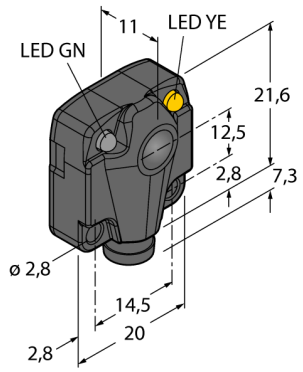

- **Разъем "папа", M8x1, 3-контактн.**
- **Степень защиты IP67**
- **Стеклянная линза**
- **Рабочее напряжение: 10…30 В =**

Схема подключения

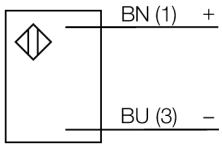

Тип	Q106EQ
Идент. №	3044856
Функция	Оппозитный датчик
Тип источника света	ИК
Длина волны	880 нм
Диапазон	0…1800 мм
Температура окружающей среды	-40…+70 °C
Рабочее напряжение	10…30 В =
Остаточная пульсация	< 10 % U_{ss}
Ток холостого хода I_0	≤ 15 мА
Защита от короткого замыкания	да/ Циклический
Защита от обратной полярности	да
Частота переключения	0.083 кГц
Задержка готовности	≤ 100 мс
Время отклика типовое	< 8 мс
Размыкание при превышении тока	> 220 мА
Конструкция	Прямоугольный, Q10
Размеры	28.9 x 20 x 10 мм
Диаметр корпуса	Ø 0 мм
Материал корпуса	Пластмасса,Термопластичный материал,Черный
Линза	стекло, Glass
Электрическое подключение	Разъем, M8 × 1, ПВХ
Количество проводников	3
Степень защиты	IP67
Индикатор рабочего напряжения	светодиод, зел.
Индикация состояния переключения	светодиод, желтый
Индикация ошибки	светодиод, зел., Flashing
Индикация коэффициента усиления	светодиод
Авария	светодиод желтый мигающий

Принцип действия

Оппозитные датчики состоят из приемника и излучателя. Они устанавливаются оппозитно, так чтобы свет излучателя попадал непосредственно в приемник. Датчик переключается в случае прерывания или ослабления светового луча объектом. Оппозитные датчики - наиболее надежные фотоэлектрические датчики для определения непрозрачных объектов. Отличный контраст между светлыми и темными условиями и высокая чувствительность типичны для данного режима работы, что позволяет датчику работать в плохих условиях на дальние расстояния.

Запас по работоспособности

Зависимость работоспособности от расстояния

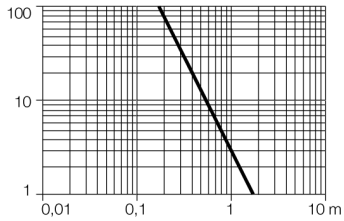

Edition • 2020-11-19T13:57:08+01:00

Hans Turck GmbH & Co.KG • D-45472 Mülheim an der Ruhr • Witzlebenstraße 7 • Tel. 0208 4952-0 • Fax 0208 4952-264 • more@turck.com • www.turck.com