Аксессуары
Монтажный кронштейн
SMB18AFAM10

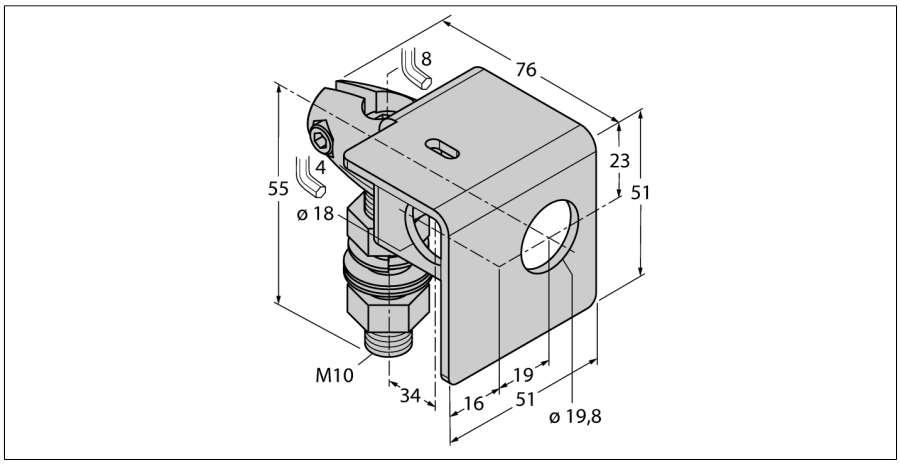

- **Монтажный зажим**
- **ХК сталь**
- **Для резьбы 18 мм**
- **Резьба M10 x 1.5**

Тип	SMB18AFAM10
Идент. №	3012558

Конструкция	Принадлежности для цилиндров с резьбой, SMB18AFAM10
Размеры	76 x 51 x 51 мм

Edition • 2020-11-19T09:59:57+01:00

Hans Turck GmbH & Co.KG • D-45472 Mülheim an der Ruhr • Witzlebenstraße 7 • Tel. 0208 4952-0 • Fax 0208 4952-264 • more@turck.com • www.turck.com