# Фотоэлектрический датчик
# Диффузионный датчик с настраиваемым подавлением переднего фона
# QS18VP6AFF200Q

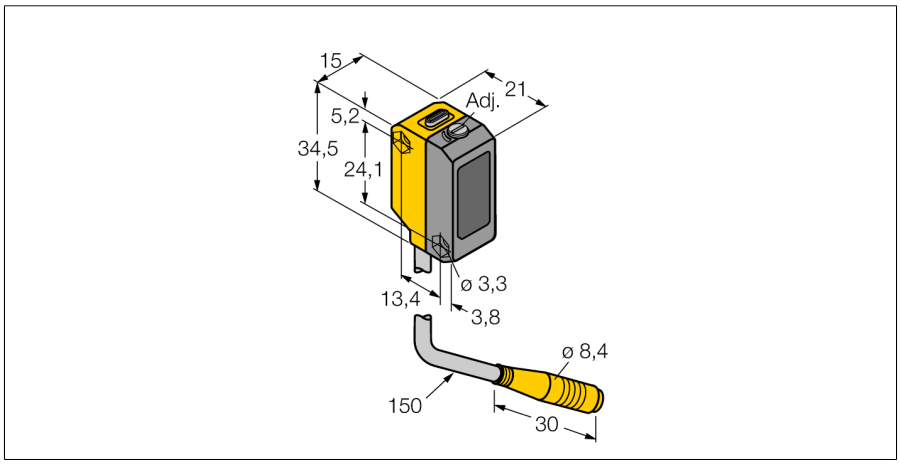


- **Вилка кабельная, 4-конт., ПВХ, 150 мм, 8 мм**
- **Степень защиты IP67**
- **Светодиод, видимый со всех сторон**
- **Точка переключения регулируется потенциометром**
- **Рабочее напряжение: 10…30 В =**
- **Переключающий выход PNP, НО/НЗ**

**Схема подключения**

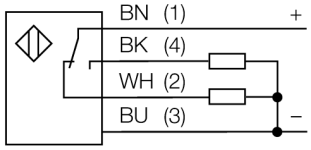


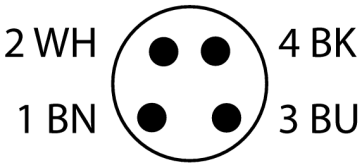


| | |
|---|---|
| **Тип** | QS18VP6AFF200Q |
| Идент. № | 3011473 |
| **Функция** | Датчик приближения |
| Тип источника света | красн. |
| Длина волны | 660 нм |
| Диапазон | 30…200 мм |
| Температура окружающей среды | -20…+55 °C |
| **Рабочее напряжение** | 10…30 В = |
| Остаточная пульсация | < 10 % $U_{ss}$ |
| Номинальный рабочий ток (DC) | ≤ 100 мА |
| Защита от короткого замыкания | да |
| Защита от обратной полярности | да |
| Выходная функция | НО/НЗ контакт, PNP |
| Частота переключения | ≤ 700 Гц |
| Задержка готовности | ≤ 200 мс |
| Задержка готовности | ≤ 200 мс |
| Время отклика типовое | < 2.5 мс |
| **Approvals** | CE, cURus |
| **Конструкция** | Прямоугольный, QS18 |
| Размеры | 21.1 x 15 x 34.5 мм |
| Диаметр корпуса | Ø 0 мм |
| Материал корпуса | Пластмасса,ABS |
| Линза | пластмасса, Акрил |
| Электрическое подключение | Кабель с разъемом, M8 × 1, ПВХ |
| Длина кабеля | 0.15 м |
| Количество проводников | 4 |
| Степень защиты | IP67 |
| Средняя наработка до отказа | 268лет в соответствии с SN 29500-(Изд. 99) 40 °C |
| **Индикатор рабочего напряжения** | светодиод, зел. |
| Индикация состояния переключения | светодиод, желтый |
| Индикация ошибки | светодиод, зел., блики |
| Индикация коэффициента усиления | светодиод, желтый, блики |

**Принцип действия**

Диффузионный датчик с подавлением переднего и заднего фона имеет один излучатель и два приемника, один для ближнего диапазона, другой для дальнего. Положение цели вычисляется с помощью фотоэлектрической структуры датчика, какой из приемников получает основное кол-во света. Оптика перед приемником настрайвается с помощью винта до границы сдвига меджу ближним и дальним диапазоном. Данная операция вычисляет где находится объект (внутри или вне диапазона).

Кривая запаса по эффективности относительно ближайшей и дальней точки отсечения

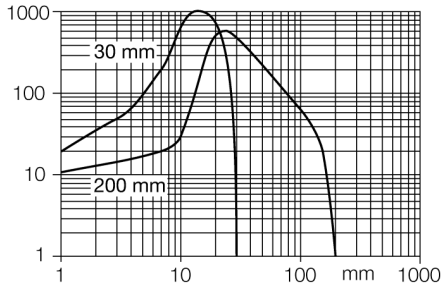


Edition • 2020-11-19T09:55:02+01:00


Hans Turck GmbH & Co.KG • D-45472 Mülheim an der Ruhr • Witzlebenstraße 7 • Tel. 0208 4952-0 • Fax 0208 4952-264 • more@turck.com • www.turck.com

## Аксессуары

| Наименование | Идент. № | | Чертеж с размерами |
|---|---|---|---|
| SMBQS18A | 3069721 | Кронштейн, нерж. сталь, для резьбы 18 мм | 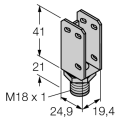 |
| SMBQS18AF | 3067467 | Кронштейн, нерж. сталь, для резьбы 18 мм | 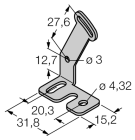 |

Edition • 2020-11-19T09:55:02+01:00

 Hans Turck GmbH & Co.KG • D-45472 Mülheim an der Ruhr • Witzlebenstraße 7 • Tel. 0208 4952-0 • Fax 0208 4952-264 • more@turck.com • www.turck.com