BI7-Q08-LIU
Индуктивный датчик – с аналоговым выходом

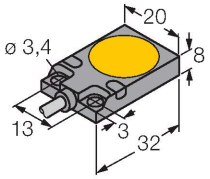

Свойства

- прямоугольный, высота 8 мм
- верхняя активная поверхность
- металл, цинковое литье под давлением
- 4-проводн. DC, 15…30 В DC
- аналоговый выход
- 0…10 В и 0…20 мА
- кабельное соединение

Схема подключения

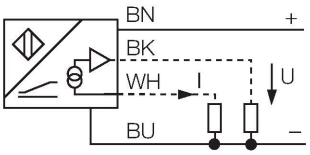

Принцип действия

Простые задачи контроля могут выполняться индуктивными датчиками TURCK с аналоговым выходом. Они обеспечивают токовый, вольтовый или частотный сигнал, который пропорционален расстоянию до мишени. В аналоговых датчиках TURCK выходной сигнал линеен расстоянию до мишени во всем диапазоне чувствительности.

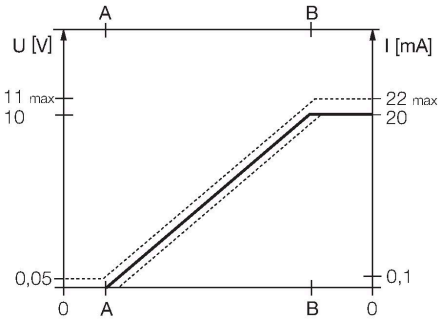

Технические характеристики

Тип	BI7-Q08-LIU
Идент. №	1534605
Диапазон измерения	1…4 мм
Условия монтажа	Заподлицо
Безопасное рабочее расстояние	≤ (0,81 × Sn) мм
Корректировочные коэффициенты	St37 = 1; Al = 0.3; нерж. сталь = 0.7; Ms = 0.4
Повторяемость	≤ 1 % измеряемого диапазона |A - B|
	0.5 %, после прогрева 0.5 ч
Повторяемость	≤ 30 µм
	≤ 15 µм, после нагревания в течение 0.5 ч
Отклонение от линейности	≤ 5 %
Температурный дрейф	≤ ± 0.06 %/K
Температура окружающей среды	-25…+70 °C
Рабочее напряжение	15…30 В =
Остаточная пульсация	≤ 10 % U_{ss}
Ток холостого хода	≤ 8 мА
Испытательное напряжение изоляции	≤ 0.5 кВ
Защита от короткого замыкания	да
Защита от обрыва / обратной полярности	нет / Полный
Выходная функция	4-проводн., Аналоговый выход
Выход по напряжению	0…10 В
Токовый выход	0…20 мА
Сопротивление нагрузки вольтового выхода	≥ 4.7 kΩ
Сопротивление нагрузки токового выхода	≤ 0.4 кОм

BI7-Q08-LIU| 15-11-2020 17-40 | Технические изменения сохранены

Технические характеристики

Послед. измер. част.	200 Гц
Конструкция	Прямоугольный, Q08
Размеры	32 x 20 x 8 мм
Материал корпуса	Металл,GD-Zn
Материал активной поверхности	пластмасса, PA12-GF30, желт.
Электрическое подключение	Кабель
Качество кабеля	Ø 4 мм, LifY-11Y, ПУР, 2 м
Поперечное сечение проводника	4x0.25 мм²
Вибростойкость	55 Гц (1 мм)
Ударопрочность	30 g (11 мс)
Степень защиты	IP67
Средняя наработка до отказа	751 лет в соответствии с SN 29500-(Изд. 99) 40 °C

Указания по монтажу

Инструкция по монтажу/Описание

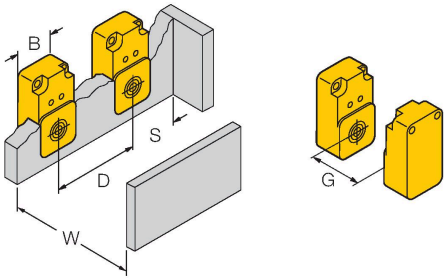

Расстояние D	3 x B
Расстояние W	12 мм
Расстояние S	1,5 × B
Расстояние G	6 x Sn
Ширина активной области B	20 мм

Аксессуары

Чертеж с размерами	Тип	Идент. №	
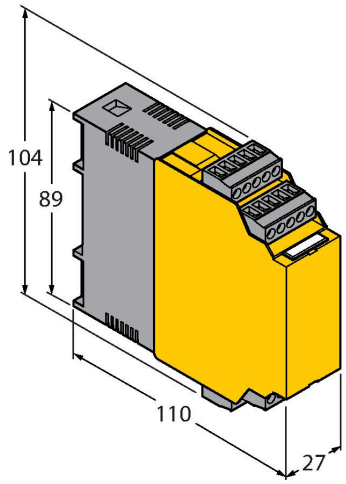	IM43-13-SR	7540041	Модуль контроля предельного значения; одноканальный; вход 0/4…20 мА или 0/2…10 В; питание 2-х или 3-х проводных преобразователей/ датчиков; предельное значение устанавливаемое поворотным кодовым переключателем; три релейных выхода, каждый из которых с одним нормально открытым контактом; съемные клеммные блоки; ширина 27 мм; универсальное питание 20…250 В UC; другие модули контроля предельного значения описаны в каталоге " Интерфейсные технологии".