# REM-105SA0S-9D32B-B1M12/N46
# Абсолютный угловой энкодер - многооборотный
# Линейка Industrial

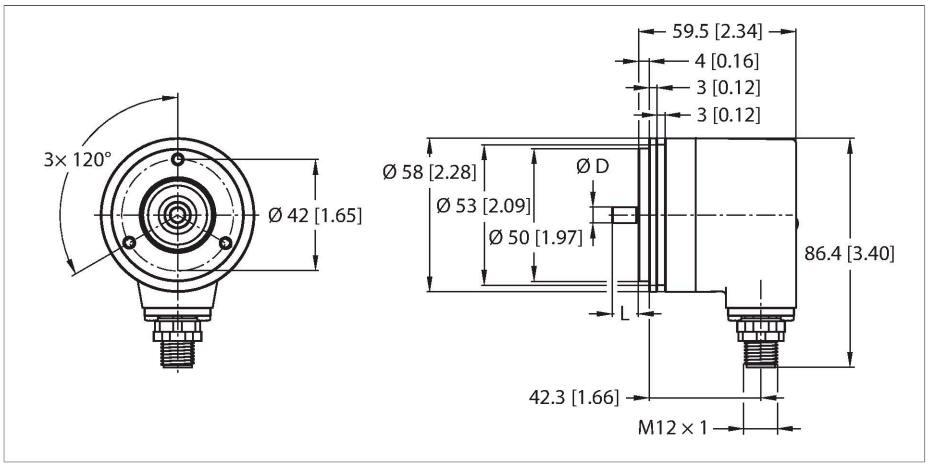


## Свойства

- Фланец, Ø 58 мм
- Цельный вал, Ø 6,35 мм × 22,225 мм
- Оптический принцип измерения
- Материал вала: нержавеющая сталь
- Класс защиты IP67 со стороны корпуса и вала
- -40…+80 °C
- Макс. 8000 об/мин (непрерывная работа 5000 об/мин)
- 10…30 В пост. тока
- CANopen
- M12 × 1, штекерный, 5-конт.
- Однооборотный, разрешение 16 бит масштабируемое (13 бит по умолчанию)
- Многооборотный, масштабируемое разрешение до 16 бит с помощью полного разрешения
- Полное масштабируемое разрешение 32 бит, по умолчанию 25 бит

## Технические характеристики

| | |
|---|---|
| Тип | REM-105SA0S-9D32B-B1M12/N46 |
| Идент. № | 100011425 |
| Принцип измерения | Фотоэлектрические |
| Max. Rotational Speed | 8000 rpm |
| Момент инерции ротора | 3 x$10^{-6}$ кгм$^2$ |
| Абсолютная точность (при 25 °C) | ± 0.015 ° |
| Температура окружающей среды | -40…+80 °C |
| Рабочее напряжение | 10…30 В = |
| Ток холостого хода | ≤ 80 мА |
| Защита от короткого замыкания | да |
| Защита от обрыва / обратной полярности | да |
| Тип выхода | Абсолютный многооборотный |
| Протокол передачи данных | CANopen |
| Интерфейс | Высокоскоростная шина CAN в соответствии с ISO 11898, Basic и Full CAN, спецификация CAN: 2,0 B |
| Node ID | 1…127 mit Software konfigurierbar;Werkseinstellung: 63 |
| Скорость передачи в бодах | Конфигурация ПО от 10 до 1000 кбит/с |
| Конструкция | Цельный вал |
| Тип фланца | Фланец |
| Диаметр фланца | Ø 58 мм |
| Тип вала | Цельный вал |
| Диаметр вала D [мм] | 6.35 |
| Длина волны L [мм] | 22.225 |
| Материал вала | Нержавеющая сталь |

## Схема подключения

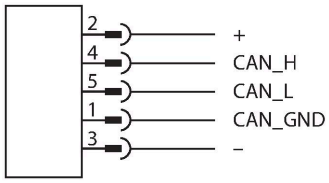


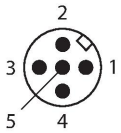

## Технические характеристики

| | |
|---|---|
| Материал корпуса | Цинк, литье под давлением |
| Электрическое подключение | Разъем, M12 × 1 |
| Осевая нагрузка на вал | 40 Н |
| Радиальная нагрузка на вал | 80 Н |
| Виброустойчивость (EN 60068-2-6) | 10 g (100 m/s²), 55…2000 Hz |
| Ударопрочность (EN 60068-2-27) | 250 g (2500 m/s²), 6 ms |
| Степень защиты | IP65 |
| Protection class shaft | IP67 |

## Аксессуары

| Чертеж с размерами | Тип | Идент. № | |
|---|---|---|---|
| 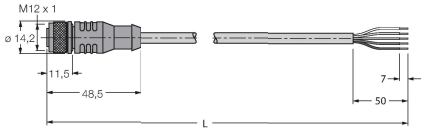  | RKC5701-5M | 6931034 | Кабель шины для CAN (DeviceNet, -CANopen), муфта M12, прямой, длина кабеля: 5 м, материал оболочки: ПУР, антрацитовый; сертификат cULus; возможны другие длины и материалы кабеля см. www.turck.com |
| 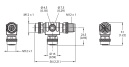 | FSM-2FKM57 | 6622101 | CANopen/DeviceNet/T-разветвитель питания, штекерный разъем 1 × M12, гнездовой разъем 2 × M12, 5-конт. |

REM-105SA0S-9D32B-B1M12/N46| 15-11-2020 20-28 | Технические изменения сохранены